AKYTEC
TOOLS & TOOLING

2017

# Надежность в качестве!

*Уважаемые Друзья-Партнеры,*
*мы рады приветствовать Вас в нашей команде!*

*Для Вас компания ООО «АКИТЭК» всегда рада представить широчайший ассортимент промышленных товаров и услуг, включающих металлорежущий, вспомогательный и измерительный инструмент (в т. ч. нестандартный), абразивный и правящий инструмент, ручной инструмент, станочную оснастку, а так же комплексные мероприятия по технической поддержке всего ассортимента продукции.*

*Надежность в качестве является для нас одним из главных приоритетов в работе с Вами! Под этим девизом мы понимаем: качественную и стабильную продукцию, своевременно оказанные услуги и грамотную техническую поддержку, таким образом: надежность в качестве - надежность во всем!*

*Наша компания является молодой и активно растущей, поэтому мы используем все передовые технологии как в области подбора для Вас наиболее подходящей и качественной продукции, так и в области коммуникаций, логистики и технической поддержки. Мы всегда находим общий язык с нашими партнерами и готовы идти на компромиссы.*

*Основными направлениями работы являются:*

- *подбор инструмента и технологической оснастки под конкретные условия обработки;*
- *технические консультации по применению инструмента*
- *подбор оборудования и оснащения его инструментом под конкретный технологический. процесс, от проекта до выпуска контрольной детали*
- *определение стойкостных параметров инструмента путем проведение совместных испытаний на производственных мощностях заказчика.*

*Бизнес для бизнеса (B2B) - это условие налагает на нас особую ответственность, ведь напрямую от нас зависят успехи наших партнеров. Наши специалисты постоянно повышают свои знания и навыки, участвуя в тренингах, семинарах и профильных выставках. Мы ценим долгосрочное сотрудничество и готовы предоставить нашим постоянным заказчикам профессиональную консультацию, качественный сервис и самые удобные цены.*
*По Вашему запросу мы оперативно сообщим любую дополнительную информацию и вышлем коммерческое предложение на интересующие Вас позиции продукции.*

*С Глубоким Уважением*
*AKYTEC-team*

# СОДЕРЖАНИЕ:


**AKKO** (Турция)
*Корпусной инструмент токарно-фрезерной группы*
СТРАНИЦА 3

**EROJET** (Израиль)
*Инструмент токарно-фрезерной группы для резьбообразования*
СТРАНИЦА 5

**YESTOOLL** (Корея)
*Осевой инструмент из твердого сплава и HSS*
СТРАНИЦА 7

**Nine9** (Тайвань)
*Корпусной и монолитный инструмент сверлильной и токарно-фрезерной групп*
СТРАНИЦА 9

**OMAP** (Италия)
*Станочная оснастка*
СТРАНИЦА 11

**FATPOL TOOLS** (Польша)
*Вспомогательный инструмент и станочная оснастка*
СТРАНИЦА 13

**Калиброн** (Китай)
*Измерительный инструмент*
СТРАНИЦА 15

**UFP** (Италия)
*Специализированный металлорежущий инструмент*
СТРАНИЦА 16

**BACHO** (Швеция)
*Ручной слесарно-монтажный и режущий инструмент - пилы*
СТРАНИЦА 18

**Lamina Technologies** (Швейцария)
*Твердосплавный инструмент токарно-фрезерной группы*
СТРАНИЦА 2

**WEDCO** (Австрия)
*Монолитные концевые фрезы и сверла из твердого сплава*
СТРАНИЦА 4

**GUHRING** (Германия)
*Монолитный осевой инструмент из твердого сплава и HSS*
СТРАНИЦА 6

**SLOKY** (Тайвань)
*Динамометрические отвертки*
СТРАНИЦА 8

**FANAR** (Польша)
*Монолитный осевой инструмент для резьбоформирования*
СТРАНИЦА 10

**HEIMATEC** (Германия)
*Приводной инструмент и приспособления*
СТРАНИЦА 12

**KEMMLER** (Германия)
*Вспомогательный инструмент и станочная оснастка*
СТРАНИЦА 14

**SHAN** (Китай)
*Измерительный инструмент*
СТРАНИЦА 15

**GRATTEC** (Израиль)
*Инструмент для снятия заусенцев*
СТРАНИЦА 17

**JONNESWAY** (Тайвань)
*Ручной слесарно-монтажный, пневматический и мерительный инструмент*
СТРАНИЦА 19

■

Компания ***Lamina Technologies*** – швейцарский производитель твердосплавного инструмента – специализируется на изготовлении сменных многогранных пластин из субмикронного сплава с ***PVD-покрытием***. Все технологические процессы изготовления твердосплавных изделий реализуются на собственных мощностях с обеспечением высочайшего и стабильного швейцарского качества. Завод компании находится в Швейцарии и все производственные процессы компании сделаны так, чтобы обеспечить самое высокое швейцарское качество и согласованность продукции. Завод оснащен автоматическими линиями, высокой точности. Автоматизированное производство управляется командой опытных специалистов. Это позволяет постоянно совершенствовать продукцию. Сочетание исследований, разработок, производства и масштабных внутрифирменных испытаний обеспечивают высочайшую производительность всех серий продукции ***Lamina*** и максимальную совместимость сменной многогранной пластины с другими инструментальными системами.

Концепция ***MULTI-MAT*** разработана компанией ***Lamina*** в тесном сотрудничестве с клиентами – металлорежущими предприятиями. При использовании одной и той же сменной многогранной пластины для множества материалов.

Вы совершенствуете производственный процесс благодаря следующим преимуществам:

- Повышение эффективности производства;
- Уменьшение производственных издержек;
- Повышение гибкости;
- Ощутимое сокращение складских запасов режущих пластин.

Вопреки подходам других компаний, которые предлагают оптимальные решения для конкретного варианта обработки, ***Lamina*** следует инженерно-техническому подходу, который можно охарактеризовать как «максимум универсальности», и разрабатывает ограниченное количество решений для множества вариантов применения.

Цель компании – создать изделия, которые бы отвечали высоким требованиям качества и способные удовлетворить реальные потребности клиентов. Именно в этом заключается основная идея философии предприятия: ***Lamina*** стремится предложить Вам продукцию с такими преимуществами, как сокращение производственных издержек, повышение эффективности производственного процесса и гибкости.

При технически грамотном применении продукции компании ***Lamina*** клиент гарантированно получит выгоду за счет снижения издержек, сокращения простоев станков, в сфере энергосбережения, уменьшения общих складских з апасов режущих пластин и в целом сокращения номенклатуры режущего инструмента.

***Lamina*** предлагает своим клиентам обозримый ассортимент инновационных режущих инструментов, с помощью которых можно адекватно решить практически любую производственную задачу. Основное время компания уделяет выгодному для клиента соотношению «цена – качество», первоклассному сервису и в то же время высочайшему коэффициенту готовности наших изделий.

***Lamina*** продолжает быстрыми темпами развиваться по всему миру и уже представлена в 32 странах мира.

Основанная в 1986 году турецкая компания ***АККО (AKKO Oto. Mak. Hırd. San. Tic. Ltd. Şti)*** в настоящее время является одной из фирм, занимающихся производством и поставкой режущего инструмента. Производитель инструмента предлагает более 3000 стандартных видов державок, ежегодно изготавливая и поставляя клиентам свыше 180000 изделий. На складе размещено около 100000 наименований, что позволяет удовлетворить любой запрос заказчика. Основные виды продукции для металлообрабатывающей промышленности, изготавливаемые компанией АККО, включают резцедержатели для токарной обработки, резьбонарезной, фрезерный и сверлильный инструмент, инструмент для отрезки и обработки канавок. Программу поставок также завершают прецизионные держатели для инструмента. Продукция компании экспортируется в 55 областей по всему миру, включая страны Европы, Азии, Африки. Также инструмент ***АККО*** успешно реализуется на территории стран Южной Америки и Ближнего Востока. Компания ***АККО*** стремится к лучшим результатам в сфере производства твердосплавного инструмента, активно используемого в металлообрабатывающей промышленности, и предлагает только высококачественную продукцию. Соответствующее качество изделий подтверждено Турецким институтом стандартов (TSE) – инструмент ***АККО*** обладает сертификатом ISO.

Инструмент, производимый компанией ***АККО:***

- Резцедержатели для токарной обработки.
  Державки для внешнего точения, державки для внутреннего точения, токарные державки под твердосплавные пластины ISO, картриджи.
- Резьбовые державки.
  Державки для внутреннего и внешнего резьбонарезания.
- Державки для отрезки и обработки канавок.
  Резцовые державки для внешней и внутренней обработки канавок, отрезные державки.
- Сверла со сменными пластинами.
- Фрезерный инструмент.
  Концевые фрезы, копировальные концевые фрезы, торцовые копировальные фрезы, фрезерование пазов, дисковые фрезы, фрезерные державки под твердосплавные пластины ISO.

Компания ***WEDCO*** была основана в 1991 году в Австрии и вначале своей деятельности занималась исключительно продажами металлорежущего инструмента и технологической оснастки. В 1996 году компания ***WEDCO*** открыла собственное производство металлорежущего инструмента, тем самым расширив сферу своей деятельности. Вот уже более 20 лет компания ***WEDCO*** специализируется в проектировании и производстве концевых монолитных фрез максимально широкого ассортимента. Основу компании с оставляют два крупных подразделения:

- ***WEDCO SERVICE*** - это техническое подразделение компании, которое решает весь спектр вопросов по внедрению инструмента ***WEDCO*** на производствах партнеров-контрагентов. Инженеры ***WEDCO SERVICE*** проконсультируют и подберут необходимый инструмент, а также помогут оптимизировать существующий технологический процесс на производстве партнера компании.
- ***WEDCO TOOLS*** – это высокотехнологичное производственное подразделение, которое изготавливает прецизионный осевой монолитный инструмент. Накопленный данным подразделением компании опыт позволяет также производить широкий спектр специального инструмента.

***WEDCO*** непрерывно инвестирует в свое производство и персонал огромные средства, улучшая с каждым годом качество производимой продукции и повышая профессионализм персонала компании.

Компания ***WEDCO***– это самое высокое качество инструмента, высокая компетентность персонала, гибкость и внимательность при работе со своими заказчиками, быстрая и надежная поставка инструмента в любую точку мира.

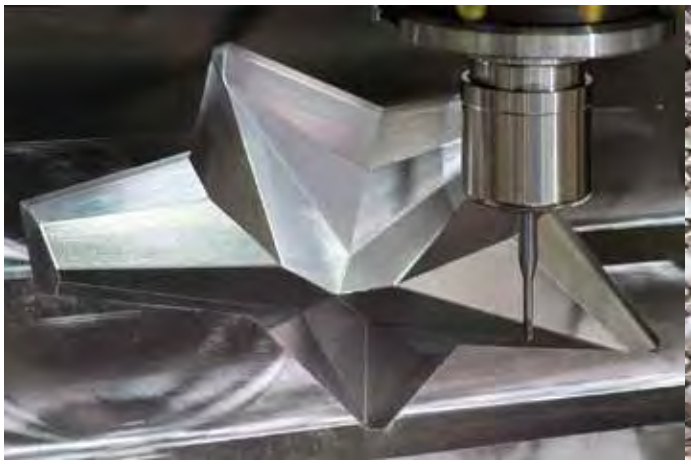

Компания ***Erojet*** является одним из ведущих производителей высококачественного режущего инструмента. Компания была основана в 2003 г. в Израиле. Компания ***Erojet*** специализируется на производстве резьбонарезного инструмента. Выпускаемая продукция включает в себя резьбонарезные токарные пластины и державки, цельнотвердосплавные резьбофрезы и резьбофрезы со сменными пластинами. Помимо резьбонарезного, компания ***Erojet*** также производит канавочный токарный и фрезерный инструмент, мини-фрезы для обработки фасок и серию малых расточных резцов для резьбонарезания, точения и нарезания канавок в мелких деталях. Различные группы выпускаемых нами изделий признаны во всем мире как высокотехнологичный и надежный инструмент для решения в полном объёме задач по формированию резьбы. Ассортимент, выпускаемый компанией ***Erojet*** отвечает самым жестким требованиям по геометрии и позволяет производить обработку с высокими режимами резания при максимальной стойкости инструмента. Компания ***Erojet*** также производит специальный инструмент в соответствии с требованиями заказчика и имеет международный сертификат качества ISO 9001:2008.

Продукция и услуги ***Erojet*** равняются на высочайшие стандарты и по многим показателям даже превосходят их. Компания является производителем широкого спектра инструментов для автомобильной и авиационной промышленности, электронной, медицинской и индустрии связи. Все инструменты производятся на собственном предприятии в промышленном парке Mizgav на севере Израиля. Весь инструмент производится на самых современных станках с ЧПУ.

Владельцы компании и сотрудники имеют многолетний опыт и ноу-хау в исследовании, разработке и производстве резьбонарезного инструмента.

Преимущества нарезания резьбы фрезерованием. Один и тот же инструмент применяется для нарезания как право- так и левосторонней резьбы. Нарезание резьбы того же шага на различных диаметрах может производиться одним инструментом. Получаемая резьба отличается точностью, соблюдением заданных размеров и высоким качеством поверхности. Возможность нарезания резьбы до самого дна отверстия. Благодаря низким нагрузкам на шпиндель, даже крупные резьбы можно нарезать на небольших и маломощных станках. Малые силы резания позволяют нарезать резьбу на деталях с тонкими стенками. Отсутствует необходимость в рассверливании для извлечения из детали сломанного инструмента.

Фирма ***GÜHRING*** основанная в 1898 году является ведущим мировым производителем инструмента для сверления, нарезания резьбы, фрезерования, зенкования, развертывания, а также инструментальных систем для комплексной обработки. За более чем вековую историю Фирма ***GÜHRING*** открыла свои представительства в Англии, США, Японии, Южной Корее, России и многих других странах. Более 6000 сотрудников во всем мире занимаются разработкой, изготовлением продукции компании. Собственное производство твердых сплавов поставляет оптимальный режущий материал, собственное машиностроение разрабатывает и производит специальные станки и установки для изготовления высокотехнологичного прецизионного инструмента, а отдел покрытий готов предложить более 15 видов износостойких покрытий под любые задачи. На данный момент компания имеет 1850 видов инструмента более 45000 типоразмеров. В марте 2009 г. в Нижнем Новгороде открыт первый в стране специализированный сервисный центр европейского уровня, занимающийся профессиональным восстановлением металлорежущего инструмента.

Инструмент программы СУПЕРЛАЙН - это выборка самого востребованного инструмента, широко применяемого на производствах, из основной программы фирмы ***GÜHRING***: сверла, фрезы, метчики и развертки.

Программа СУПЕРЛАЙН отличается:

- привлекательной ценой;
- высоким качеством инструмента;
- уникальным сервисом по восстановлению режущих свойств инструмента в Нижнем Новгороде.

Превосходное соотношение «цена-качество» у программы СУПЕРЛАЙН достигнута благодаря крупным сериям изготавливаемого инструмента, внедрением уникального шлифовального оборудования, оптимизацией производственного процесса и логистики.

Весь инструмент программы СУПЕРЛАЙН изготовлен из ультрамелкозернистого твердого сплава собственного производства или тщательно подобранной высокопроизводительной быстрорежущей стали, имеет проверенную многолетним опытом геометрию режущей части, оптимальное покрытие инструмента, что позволяет достигнуть высокую производительность процесса обработки.

Сопровождение инструмента СУПЕРЛАЙН не заканчивается на его успешной продаже и первом применении. Сервисный центр фирмы ***GÜHRING*** в Нижнем Новгороде предлагает услуги по восстановлению режущих свойств инструмента.

***YESTOOL***® является производителем высококачественного осевого инструмента из твердого сплава из быстрорежущей стали. В компании накоплен богатый опыт производства стандартного и специализированного инструмента.

Компания ***YESTOOL***® готова предложить потребителю, именно такую конструкцию инструмента, которая будет учитывать всю специфику технико-экономического процесса на предприятии заказчика.

В ассортиментной линейке ***YESTOOL***® представлен как монолитный инструмент, так и инструмент со сменными не перетачиваемыми пластинами. Данный инструмент показал себя наиболее эффективно в соотношении цена-качество по сравнению с аналогичным инструментом известных мировых марок. Производственные мощности компании позволяют изготавливать режущий инструмент из самых инновационных материалов, например, таких как мелкозернистые марки твёрдого сплава и быстрорежущие стали, легированные кобальтом, которые в комбинации с современной технологией нанесения защитных покрытий обеспечивают исключительную износостойкость.

Помимо продукции стандартной линии ***YESTOOL***® производит также и специализированный инструмент. Высокий уровень производства позволяет выпускать специализированный инструмент, отвечающий требова-ниям самого взыскательного заказчика.

Высококачественные режущие инструменты ***YESTOOL***® предназначены для самых различных отраслей современной металлообработки, таких как авиастроение, изготовление штампов и пресс-форм, автомобилестроение, общее машиностроение, производство медицинских деталей и т.д.

Компания ***YESTOOL***® сертифицирвана по ИСО 9001:2008 и утверждена в качестве поставщика режущего инструмента для ведущих предприятий мировой авиастроительной промышленности.

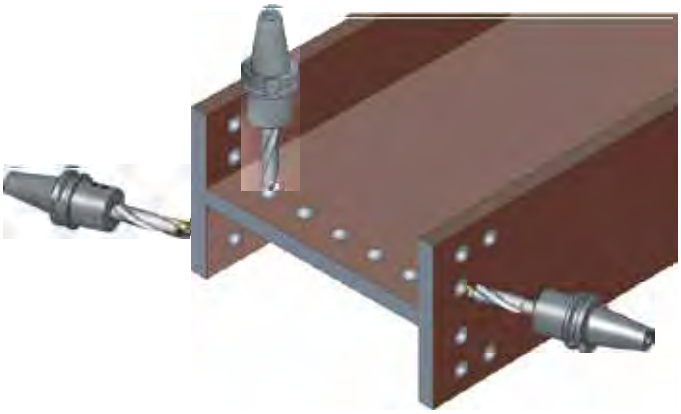

Слово ***SLOKY («Слоки»)*** происходит от тайваньского ***«Универсальный ключ» («SOLO KEY»)***.
Это название появилось благодаря применению универсального патентованного адаптера в системе динамометрической отвертки. Патентованный адаптер выполняет функцию универсального инструмента. Величина крутящего момента настраивается на адаптере; в системе вместе с разными насадками и держателями динамометрическая отвертка может использоваться для закрепления или ослабления винтов.

Динамометрическая отвертка ***SLOKY*** - качественный, элементно-заменяемый и удобный инструмент. Динамометрическую отвертку можно использовать для ремонта промышленного оборудования, большое преимущество отвертки - винты невозможно слишком сильно затянуть. Инструмент помогает избежать повреждения винта или самой отвертки, кроме того, отвертка элементно-заменяемая - можно поменять насадки различной формы и размеров.

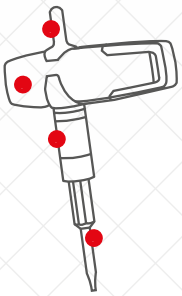

- ☑ 1. Быстро затягивает или ослабляет винты
- ☑ 2. Эргономичный дизайн
- ☑ 3. Точность закручивания ±10%
- ☑ 4. Цветовая схема элементов

Компания ***Nine9*** – это тайваньский производитель режущего инструмента из твердого и быстрорежущих инструментальных сплавов. Компания работает на рынке с 1994 года и сразу зарекомендовала себя, как надежный поставщик, производящий высококачественный инструмент мирового класса. Логотип компании полон символизма и происходит от древнейших китайских символов, означающих долговечность. Также цифра 99 является самым большим двухзначным числом, что указывает на максимальную стойкость, производимого инструмента.

Компания Nine9 является мировым брендом с обширной сетью торговых офисов во всех уголках земного шара. Сотрудники компании делают все возможное, чтобы расположить благосклонно своих заказчиков и, насколько это возможно, максимально удовлетворить все потребности рынка. При тесном сотрудничестве с менеджерами компании Nine9, потребитель получает возможность использовать уникальные технологии, что в сочетании с инновационной конструкцией инструмента и быстрой доставкой в любую точку мира, повышает производительность предприятия клиента при одновременном снижении производственных издержек.

Широкий ассортимент, производимого компанией Nine9 режущего инструмента, включает в себя:

- инструмент для токарно-фрезерной группы, включая мелкоразмерный инструмент для расточных и гравировальных работ;
- инструмент для сверлильных работ и центрования;
- универсальные системы, включая оснастку и инструмент для расточных операций;
- вспомогательный инструмент;
- специальный инструмент.

Компания ***FANAR***® специализируется на производстве монолитного осевого инструмента для резьбоформирования.
За более, чем 50-ю историю своего развития, компания ***FANAR***® заработала репутацию лучшего производителя металлорежущего инструмента в восточной Европе.

В начале своей деятельности предприятие из небольшого польского городка Цехануве специализировалось на изготовлении резьбонарезных плашек. В 90-х г одах на заводе была проведена практически полная модернизация производственного процесса, в результате чего компания ***FANAR***® смогла наладить выпуск метчиков, раскатников, а позже сверл, резьбовых и гладких калибров, монолитных концевых фрез и оснастки.
Внедренная на предприятии система менеджмента качества согласно стандарту ISO 9001 гарантирует постоянное соответствие производимой продукции самым высоким требованиям потребителей. Своя технологическая лаборатория, оснащенная по самым передовым стандартам, позволяет проводить испытания новых видов и типов инструмента, осуществлять постоянный контроль качества всего ассортимента выпускаемой продукции, а также помогает заказчикам компании ***FANAR***® решать особо трудные технологические задачи.

В настоящее время компания ***FANAR***® производит и продает следующий ассортимент продуции:

- высокопроизводительные машинные метчики;
- раскатники — бесстружечные метчики;
- ручные и машинно-ручные комплекты метчиков;
- машинно-ручные однопроходные метчики,
- гаечные метчики;
- метчики-биты;
- комбинированные метчики;
- круглые плашки;
- монолитные твердосплавные фрезы;
- монолитные фрезы из быстрорежущей стали;
- монолитные сверла;
- гладкие и резьбовые калибры;
- зачистной инструмент.

История компании ***O.M.A.P.*** началась в Ponte nelle Alpi в 1963 году как фирма по производству механических изделий для токарных станков и особых направлений производства. Развитие технологической составляющей и появление высокопрофессионального персонала позволили компании заявить о себе на итальянском и международном рынке, как о производителе высококачественных изделий, обладающих патентами и сертификатами, изготовляющем запасные части и комплектующие полностью на территории Италии. Внимание к каждому клиенту обеспечивает наша команда профессионалов торгово-технического подразделения, которая всегда готова удовлетворить любой запрос касательно нашей продукции.

Ассортиментная линейка продукции ***O.M.A.P.*** включает в себя:

- Патроны самоцентрирующие Tribloc для токарных станков и других видов обрабатывающего
- Вращающиеся центры с «автоматическим усилением» для крепления на фронтальной части оборудования;
- Планшайбы и фланцы расточных станков;
- Верстачные тиски.

Компания ***O.M.A.P.*** осуществляет разработку высокоточного механического оборудования и запасных частей для третьих сторон по их чертежам и/или в сотрудничестве с ними.
В том числе:

- обточка и фрезеровка на базе традиционного оборудова ния, а также станков с ЧПУ;
- термическая обработка типовых и особых марок стали;
- внутренняя, внешняя и тангенциональная обточка;
- обточка на базе планетарной передачи;
- внутренняя и внешняя электроэрозия;
- содействие в вопросах технического обслуживания и ремонта комплектующих.

Компания ***Heimatec*** – немецкий производитель прецизионных приводных держателей для установки вращающегося инструмента к токарным и фрезерным станкам с ЧПУ. Компания ***Heimatec*** основана в 1987 г. в г. Ренхен, Германия. Сегодня компания ***Heimatec*** – это компания, имеющая представительства в 45 странах, которая разрабатывает, производит и монтирует неподвижный и приводной инструмент, который соответствует высочайшим стандартам качества в плане:

- точности передачи мощности надежности в эксплуатации, а именно резцедержатели по стандартам VDI и BMT для металлорежущих станков всех мировых производителей;
- осевые и угловые сверлильно-фрезерные головки; быстросменные модульные системы инструмента;
- многошпиндельные сверлильные головки, а также специальный инструмент по конкретным поставленным задачам.

Для Вас это означает ощутимую прибавку в плане гибкости и универсальности при эксплуатации станка, комплексной обработки деталей и рационализации технологических процессов. Компания ***Heimatec*** располагает собственной научно – исследовательской базой, что позволяет выпускать современную продукцию высочайшего качества.

Применение приводных держателей с вращающимся инструментом позволяет значительно повысить эффективность использования станков и расширить технологические возможности оборудования. В стандартной программе – инструмент для станков Hwacheon, Mori Seiki, HAAS, Goodway, EMCO, Doosan, Hurco, Okuma, Spinner и многих других.

Компания ***Heimatec*** является известным во всем мире, прогрессивным и ориентированным в будущее предприятием, которое прилагает все усилия к тому, чтобы Вы всегда шли в ногу с новейшими разработками и тенденциями рынка.

Компания ***FATPOL TOOLS*** является одним из самых крупных производителей вспомогательного инструмента и оснастки для металлообрабатывающих станков с ЧПУ в Польше.

Годом основания компании можно считать 1973, когда в городке Стшельно открылся завод по производству токарных автоматов, который впоследствии был преобразован в предприятие по производству станочной оснастки и вспомогательного инструмента. В настоящее время, благодаря современным инновационным технологиям и высококачественным материалам, компания ***FATPOL TOOLS*** производит продукцию по самым высоким стандартам качества.

Современный станочный парк, многолетний опыт конструкторских разработок и производства станочной оснастки, позволяет ***FATPOL TOOLS*** предоставить своим заказчикам наилучшее соотношение между ценой, сроком изготовления и качеством производимой продукции.

Производство ***FATPOL TOOLS*** сертифицировано по системе менеджмента качества ISO 9001: 2009. Качество выпускаемой продукции отвечает требованиям стандартов DIN, ANSI и соответствует требованиям ГОСТа.

Стандартная ассортиментная линейка производимой оснастки имеет широкий спектр базовых держателей и оправок, включая в себя крупногабаритную продукцию для конусов ISO60 и 120 мм. Также компания ***FATPOL TOOLS*** производит и продает станочные тиски, токарные патроны, державки VDI, патроны для сверления, фрезерования и резьбоформирования. Особое место в ассортиментной линейке компании ***FATPOL TOOLS*** занимает вспомогательный инструмент для автоматов продольного точения с ЧПУ швейцарского типа (Swiss type CNC).

Инструмент и оснастка для станков такого типа значительно отличаются от традиционных более высокой точностью изготовления и вследствие ограниченности рабочей зоны, уменьшенными габаритными размерами. Основное назначение такой оснастки и инструмента это расширить технологические возможности оборудования. Одной из самых значительных составляющих затрат при эксплуатации автоматов продольного точения являются цанги: люнетные, подающие и цанги противошпинделя. Компания ***FATPOL TOOLS*** осуществляет поставку всего спектра вспомогательного инструмента и зажимных приспособлений для автоматов продольного точения известных мировых станочных брендов: GILDEMEISTER, TRAUB, TORNOS, SCHAUBLIN и другие.

Девиз компании: ***FATPOL TOOLS - НАДЕЖНОСТЬ,***
***ТОЧНОСТЬ,***
***КАЧЕСТВО***

Компания ***Kemmler Prazisionswerkzeuge GmbH*** находится в г. Мёссинген (Германия). На сегодняшний момент компания является лидером в конструировании и производстве станочной и инструментальной оснастки.

Причиной успеха является широкий выбор не только самой технологической оснастки, соответствующей стандартам DIN 69871, DIN 69893 HSK и VDI, MAS/BT, DIN 2080, но и дополнительных приспособлений, таких, как балансировочные станции, тиски, шкафы и ящики для хранения инструмента и тому подобное.

В 2006 году свою систему качества стандарта ISO/TS 16949 компания дополнила стандартами DIN/ISO 9001/9002.

Для токарных станков различных типов компания выпускает под своей маркой следующую линейку:

- фрезерные оправки по стандарту Weldon;
- фрезерные оправки с конусом Морзе MT, MK;
- фрезерные оправки для насадных и торцевых фрез;
- гидравлические патроны;
- сверлильные патроны;
- цанговые патроны стандартов ER, OZ, KPS;
- патроны для метчиков с предохранительной муфтой;
- машинные и ручные станочные тиски;
- мерительный инструмент.

Особое место в номенклатуре инструментальной оснастки занимают цанговые патроны, в том числе по стандартам ER и OZ. Компания производит как обычные, так и высокоточные ER-цанги – на условиях строгого технического контроля и отбора по допускам на размеры и биения. Надежностью и долговечностью отличаются герметичные цанги ***Kemmler*** с подачей СОЖ непосредственно через инструмент. Специальные ER-цанги для метчиков (с квадратным гнездом под хвостовик) обладают высокой точностью, а цанги с осевой компенсацией позволяют сэкономить на резьбонарезных патронах, поскольку подходят к стандартным цанговым патронам под ER-цанги. Компания выпускает широкую номенклатуру всевозможных цанг для токарных автоматов и фрезерных станков.

При большом разнообразии продукции, неизменным остается обеспечение качества в соответствии со стандартами DIN EN ISO 9001 и DIN EN ISO 14001, а также идеальное соотношение этих показателей и цены.

Компания ***Kemmler Prazisionswerkzeuge GmbH*** изготавливает любую специальную оснастку или вспомогательное оборудование в короткие сроки.

***Kemmler Prazisionswerkzeuge GmbH*** – это качество, компетентность и оперативность.

***ООО АКИТЭК*** является официальным дистрибьютером***ТМ Калиброн*** и ***ТМ Shan***.

Название торговой марки ***Калиброн*** происходит вовсе не от резко сократившего свое производство московского инструментального предприятия с созвучным названием, а от первого микрометра, который в 1868 году изобрел иизготовил Carl Mahr, и назвал "caliber".

По мере развития глобализации даже такая компания, как "Mahr", выросшая за полтора столетия из семейного предприятия в мировой концерн, пришла к необходимости размещения производства ручного мерительного инструмента в Китае.

Сегодня все мировые бренды в большей или в меньшей степени имеют китайские корни вне зависимости от продукта - будь то ординарные микрометры или измерительные системы.

Инструмент под брендом ***Калиброн*** отвечает всем требованиям российских стандартов, качество которого соответствует лучшим образцам российского производства. Номенклатурный перечень, поставки которой осуществляет компания Калиброн, включает в себя все основные наименования изделий мерительного и юстировочно-поверочного инструмента.

Ассортименая линейка ***Калиброн*** включает самый необходимый из ручного мерительного инструмента и юстировочно-поверочного инструмента. И постоянно его расширяет с учётом потребностей рынка.

Торговая марка ***Калиброн*** имеет обширную оптовую базу в России что гарантирует своевременную поставку продукции в полном объеме.

Завод ***Guilin Measuring & Cutting Tool Co. Ltd.*** производит измерительный инструмент под торговой маркой ***SHAN***, он расположен на берегу красивой реки Ли в городе Гуйлин. Завод является одним из крупнейших производителей измерительного инструмента в Китае и принадлежит крупному государственному предприятию, завод производит прецизионные измерительные инструменты уже более 50 лет, а изготавливает до 800 тысяч единиц инструмента в год. Завод имеет группу опытных и квалифицированных инженеров, технического персонала и рабочих.

В настоящее время завод производит широкую гамму инструмента общепромышленного назначения. Весь инструмент соответствует европейским стандартам качества, имеет уникальные технологии производства и передовые методики контроля, что даёт возможность получать высокое качество продукции. Торговая марка ***SHAN*** многократно получала наивысшую награду качества и по праву заслужила признание как в своей стране, так и за её пределами (продаётся в более 40 странах). В последние время завод начал внедрять новейшее лазерное оборудование и станки, что сильно сказалось на повышении качества изготавливаемой продукции. Измерительный инструмент ***SHAN*** широко используются другими производителями в Отделах Технического Контроля.

В 1997 завод ***Guilin Measuring & Cutting Tool Co. Ltd.*** прошёл аттестацию качества и получил Свидетельство Международного Стандарта ISO9001. Обращаем Ваше внимание, что каждый инструмент сопровождается протоколом калибровочных работ.

Итальянская компания ***Utensili speciali Fratelli Panzeri (UFP)*** производит специализированный инструмент для автомобильной, морской, железнодорожной областей машиностроения, а также для медицины, энергетики, авиационной и оборонной промышленности.

Номенклатура изготавливаемого инструмента охватывает широкий спектр технологических и производственных задач.

***UFP*** производит следующие виды концевого инструмента: развертки, зенковки - твердосплавные и с напайными пластинами, развертки специальные из твердого сплава с горячей насадкой с отверстием для подачи СОЖ, концевые твердосплавные фрезы различной геометрии от цилиндрических фасонных до конических со специальным стружколомом, специальные фасонные круглые резцы и тангенциальный инструмент из быстрорежущей стали, сверла комбинированные со специальной геометрией из быстрорежущей стали и твердого сплава.

Так же компания ***UFP*** производит специальный инструмент и уникальные высокопроизводительные виды концевого инструмента. Таковыми являются фрезы твердосплавные специальные ёлочные для чистовой обработки паза замка турбинных лопаток. Данный вид инструмента является узкоспециализированным, поэтому, как правило, изготавливается по чертежам заказчика.

Инструменты производства компании ***Grattec*** известны во всем мире благодаря высокому качеству и долговечности.
За 30 лет работы эта израильская компания успела завоевать международный рынок инструментов. Сегодня ее продукцию используют как в бытовых, так и в промышленных масштабах, к примеру, в авиационной, металлургической, автомобильной сферах.

Основная продукция, выпускаемая фирмой ***Grattec***.

- Слесарные шаберы.
  Этот инструмент применяют для устранения следов штамповки, при изготовлении пресс-форм и во время ремонтных работ в автомобильной сфере. Также слесарный шабер является рабочим инструментом для гравировщиков. Ни одна тонкая работа не обходится без этого устройства.
- Зенкеры.
  Без зенкера невозможно качественно обработать какие-либо отверстия. Этот инструмент нужен для удаления заусенцев и сглаживания поверхности внутри деталей, а также для изменения размера их внутреннего диаметра.
- Зачистители заусенцев.
  Обработка каких-либо изделий обязательно должна включать тщательную шлифовку и удаление каких-либо мелких нежелательных элементов, в том числе заусенцев. Это - залог безопасной сборки и дальнейшей эксплуатации. Для таких операций нужно использовать лишь специальный инструмент.
- Наборы инструментов.
  Универсального инструмента, который можно было бы применять в качестве и зачистителя, и шабера, и зенкера, пока нет. В то же время качественная обработка материалов невозможна без всех этих приспособлений. Поэтому приобретение целого набора - это необходимость. К тому же большинство комплектов поставляется в футлярах для хранения, что очень удобно.
- Расходные материалы.

Почти для всей продукции ***Grattec*** предусмотрено многоразовое использование. Конструкция инструментов позволяет легко менять детали, а также использовать одну и ту же рукоять с разными лезвиями. У нас вы найдете широкий ассортимент расходных материалов, которые помогут расширить функционал даже самого скромного стартового набора.
Убедиться в надежности и безупречном качестве продукции от Grattec теперь могут и российские потребители.

Компания ***ВАНСО®*** является ведущим европейским производителем ручного и режущего инструмента. Вот уже более 150 лет ***ВАНСО®*** производит самый современный инструмент в мире, и продает их через своих дистрибьюторов, с которыми строит долгосрочные партнерские отношения.

История компании началась в 1862 году с основания сталелитейного завода. Начиная с 1886 года компания ***ВАНСО®*** стала производить и продавать пилы, а со временем и другой ручной слесарно-сборочный и режущий инструмент.

В настоящее время компания ***ВАНСО®*** - лидер мирового рынка. Широкая номенклатура выпускаемой продукции включает в себя более 7000 наименований профессионального инструмента: биметаллические ленточные и кольцевые пилы, напильники и бор-фрезы, слесарный, специальный инструмент и приспособления инструмент для автомобильный и авиационной промышленности, специальный инструмент для всех отраслей промышленности. Компания ***ВАНСО®*** владеет передовыми технологиями в области проектирования и создает инструмент, удовлетворяющий для самых взыскательных потребителей. Дух изобретательства и постоянного улучшения качества, который с самого начала определял место инструментов Bahco на рынке, присущ марке, и по сей день. Для инструмента ***ВАНСО®*** быть просто хорошим недостаточно. Он должен быть лучшим «в своем классе» по параметрам ***эффективности,***

***удобства использования,***

***качества,***

***дизайна и эргономики.***

Высококачественный профессиональный инструмент ***JONNESWAY™*** - тайваньская торговая марка, известная во многих странах мира.

Ассортимент ***JONNESWAY™*** содержит более 2000 наименований и включает в себя следующие группы:

- ручной слесарно-монтажный инструмент;
- пневматический инструмент;
- инструментальную мебель;
- оборудование для кузовного ремонта;
- оборудование для производства сервисных работ;
- оборудование для диагностических работ.

Производство ***JONNESWAY™*** сертифицировано по ISO 9001. Качество продукции отвечает требованиям стандартов DIN, ANSI, подтверждено сертификатами GS и CE, полностью соответствует требованиям ГОСТа. Одним из основных принципов, относящихся к качеству, при производстве инструмента ***JONNESWAY™*** - никаких компромиссов. Производитель декларирует поддержание гарантийных обязательств на свою продукцию в течение всего срока ее эксплуатации.

Постоянная инновационная работа является одним из ведущих направлений производства ***JONNESWAY™***, что способствует предвосхищению тенденций рынка и своевременному удовлетворению его потребностей. Профессионалы компании разрабатывают и внедряют множество совершенно уникальных идей и инновационных решений, позволяя компании всегда держаться в авангарде рынка, и уверено расширять занятую нишу.

***JONNESWAY™*** - это очень широкий ассортимент. Система “ONE STEP SHOPPING” подразумевает приобретение всего необходимого для проведения самых разнообразных работ по ремонту и обслуживанию техники в одном месте – у одного производителя, одного поставщика. Такая концепция реализации товаров, связанных, в первую очередь, с автомобилем, его обслуживанием и эксплуатацией, предложенная потребителю, присуща, в большей степени, известным европейским и американским брендам.

Превосходное качество, отличные цены, большая товарная номенклатура, широкая область предложения по применению: от массового потребителя до автосервиса и промышленного предприятия – все это выгодно отличает инструмент ***JONNESWAY™*** от инструмента других торговых марок, присутствующих на российском рынке. Большой спектр предоставления услуг, соответствие гарантийных обязательств производителя по общим условиям международных стандартов для инструмента качества ***professional*** и ***industrial*** позволили компании ***JONNESWAY™*** стать одной из ведущих торговых марок ручного инструмента.

Инструмент ***JONNESWAY™*** появился на рынке СНГ в 2002 году, встав в один ряд с продукцией других торговых марок средней ценовой группы.

Сегодня ***JONNESWAY™*** - это основной инструмент производства слесарно-монтажных работ для множества промышленных предприятий и предприятий автотехобслуживания.

Strzelno, 26.06.2014

rok zał. 1973
FATPOL TOOLS

# СЕРТИФИКАТ

подтверждает, что компания:

**ООО «АКИТЭК»**

117545 г. Москва ул. Подольских курсантов вл.22 стр.5

является

**ОФИЦИАЛЬНЫМ ПРЕДСТАВИТЕЛЕМ FATPOL TOOLS Sp. z o.o.**

*Генеральный Директор*

88-320 Strzelno, ul. Powstania Wielkopolskiego 1, Poland, tel: +48 (52) 318 94 07 in 40, fax: +48 (52) 318 38 46, email: manager@fatpol.pl

WEDCO

## DEALERSHIP CERTIFICATE

**AKYTEC LLC**

is an **Authorised Dealer** of
WEDCO Handelsgesellschaft m.b.H.

for WEDCO high performance solid carbide end mills
in Russian Federation (Central and Volga Federal Districts)
for the year 2016.

qualityaustria SYSTEMZERTIFIZIERT
IQNet

Koch
XPORT
WEDCO
USTRIA, 1st April 2016

LAMINA TECHNOLOGIES

**2016**

# СЕРТИФИКАТ

действителен до 31.12.2016г.

***Общество с ограниченной ответственностью «АКИТЭК»,***

*зарегистрированное по адресу:*
*117545, Москва г, Подольских Курсантов ул,*
*владение № 22, строение 5*
***является авторизованным дистрибьютором ООО «Ламина Технологии»***

**Генеральный директор**

**Темурзиев М.Ш.**

MORSE CUTTING TOOLS

# СЕРТИФИКАТ ДИЛЕРА

Компания **MORSE Cutting Tools**
настоящим подтверждает, что
компания

ООО «АКИТЭК»

город Москва ИНН 7724354938

является официальным дилером по продажам
металлорежущего инструмента MORSE
на территории

Российская Федерация

Сертификат действителен до 31.12.2016

01.01.2016
Дата

Фомидин О.Л.
Генеральный директор
Представительство
MORSE Cutting Tools в России
ООО «Морзе»

GÜHRING
The Tool Company

ООО «Гюринг»
ПРЕДСТАВИТЕЛЬ КОМПАНИИ GÜHRING KG В РОССИИ

# СЕРТИФИКАТ
ОФИЦИАЛЬНОГО ДИЛЕРА

1 Апреля 2016 г. г.Москва

Настоящий сертификат удостоверяет, что
ООО "АКИТЭК", г.Москва

является официальным дилером ООО «Гюринг»
и имеет право на распространение продукции
GÜHRING KG
на территории Российской Федерации

**2016**

Настоящий сертификат действителен до 31 декабря 2016 г.

Генеральный директор
ООО «Гюринг»
Гусаков В.Б.

GRXV-0232

AKYTEC
TOOLS & TOOLING

ООО «АКИТЭК» РФ, г. Москва,
ул. Подольских курсантов вл. 22, стр.5
тел. 8 (499) 550 50 39
www.akytec.ru